Telefon +49(0)6875-7007-0 Telefax +49(0)6875-7007-40
www.kasper-aufzuege.com info@kasper-aufzuege.com
Alois Kasper GmbH Aufzugfabrik - D-66620 Primstal

Getriebe

Frequenzgeregelte Außenläufer-Aufzugmaschine
KP 140-5

Linksabgang gezeichnet
Rechtsabgang spiegelbildlich
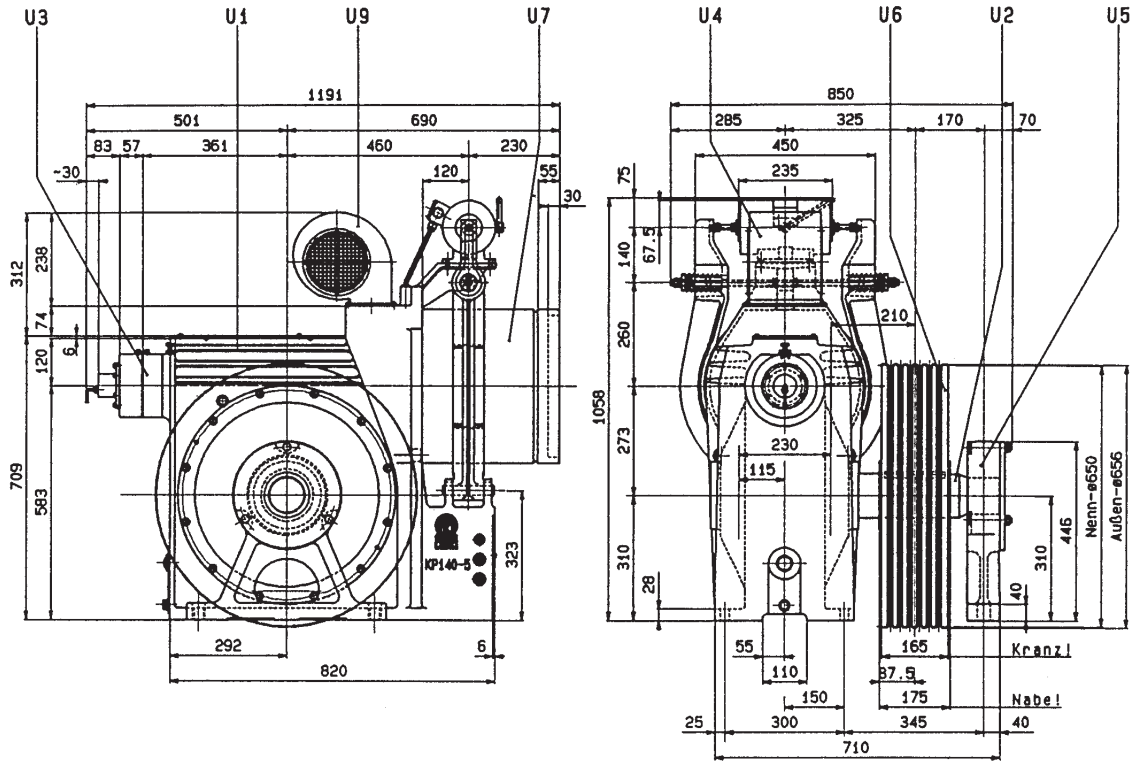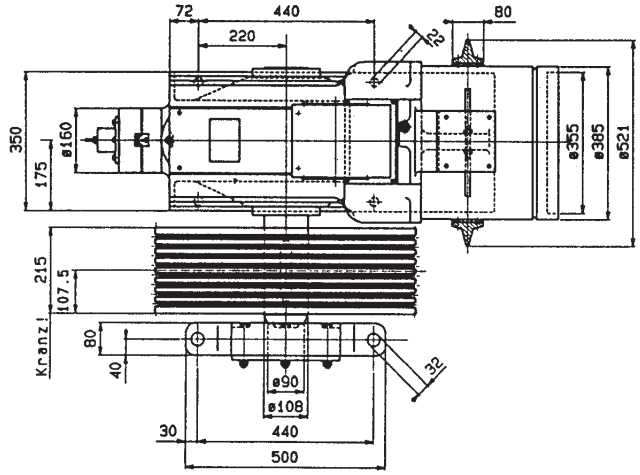
left hand design shown